Светодиодные прожекторы

Светодиодные прожекторы

Одной из главных проблем современных городов по-прежнему остаётся дороговизна энергоресурсов. Поэтому с учетом постоянного роста цен на электроэнергию наружное освещение зданий при помощи **светодиодных прожекторов** является наиболее рациональным вариантом.

Точный подбор оттенка, интенсивности и направленности луча прожектора позволяет добиться яркой и красочной световой картины.

Преимущества светодиодной подсветки:

длительный срок эксплуатации
(порядка 10 лет)

простота обслуживания
(не требует регулярной замены ламп, зачастую расположенных в труднодоступных местах)

безопасность
(отсутствие хрупких деталей,
повышенный уровень электробезопасности)

распределение светового потока в точном соответствии с проектом
(без каких-либо накладок или засветки)

быстрая окупаемость
(отсутствие необходимости регулярного
(отсутствие необходимости регулярного

Кроме того, светодиодные прожекторы отвечают и всем требованиям, предъявляем к уличным светильникам:

устойчивы к механическим воздействиям

не боятся низких температур

обладают стойкостью к уличным вибрациям

максимально изолированы от влаги и пыли

Доказано, что грамотная подсветка повышает статус здания. Это особенно актуально для коммерческих объектов, привлекающих таким образом инвесторов, арендаторов или покупателей.

Прожектор Led светодиодный СДО-2 – 10 Вт

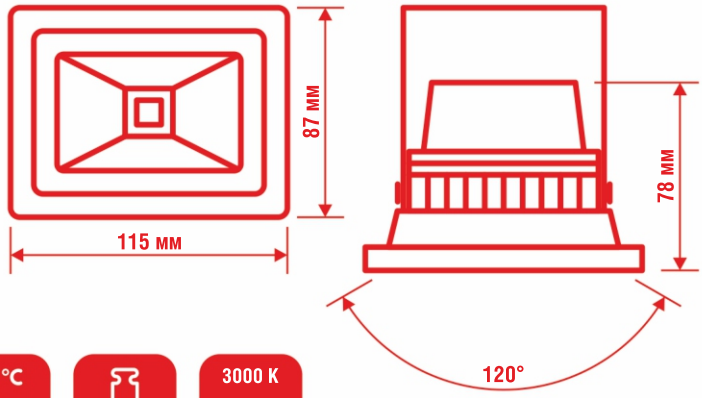

85-285 В | 10 Вт | 900 Лм | класс А | IP не ниже 66 | °C -40 ... +40 | 0.5 кг | 3000 K 4500 K 6000 K

Прожектор Led светодиодный СДО-2 – 20 Вт

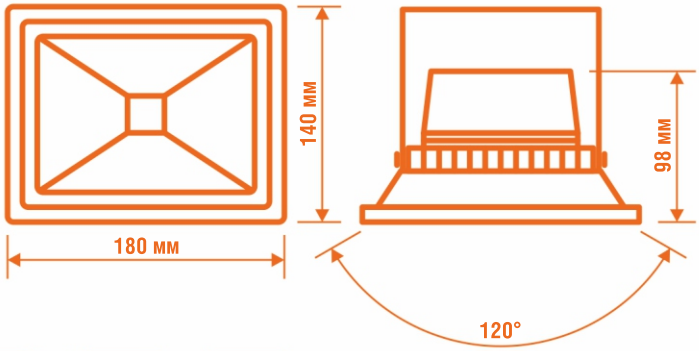

85-285 В | 20 Вт | 1800 Лм | класс А | IP не ниже 66 | °C -40 ... +40 | 1.2 кг | 3000 K 4500 K 6000 K

Прожектор Led светодиодный СДО-2 – 30 Вт

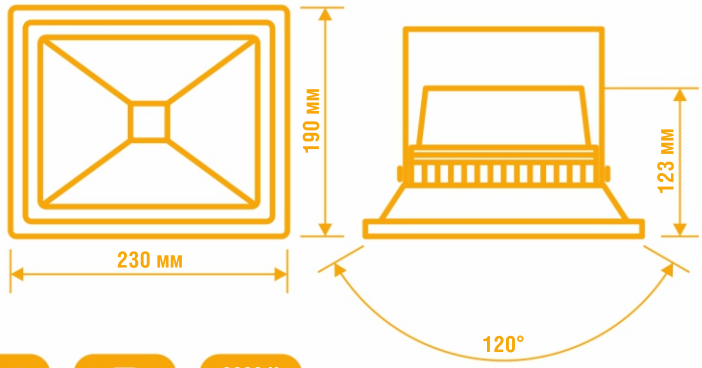

85-285 В | 30 Вт | 2700 Лм | класс А | IP не ниже 66 | °C -40 ... +40 | 1.8 кг | 3000 K 4500 K 6000 K

Прожектор Led светодиодный СДО-2 – 50 Вт

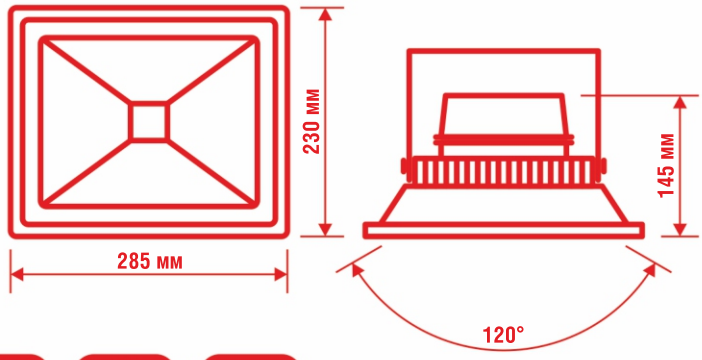

85-285 В | 50 Вт | 4500 Лм | класс А | IP не ниже 66 | -40 ... +40 °C | 2.8 кг | 3000 К 4500 К 6000 К

Прожектор Led светодиодный СДО-2 – 70 Вт

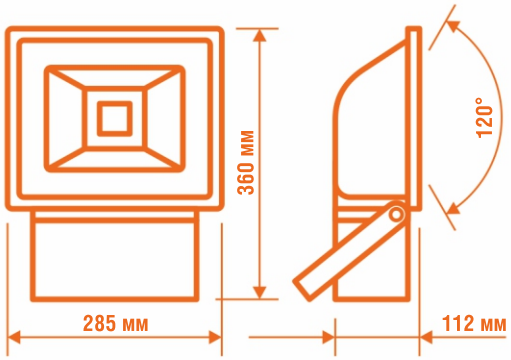

85-285 В | 70 Вт | 6300 Лм | класс А | IP не ниже 66 | -40 ... +40 °C | 4.9 кг | 3000 К 4500 К 6000 К

Прожектор Led светодиодный СДО-2 – 80 Вт

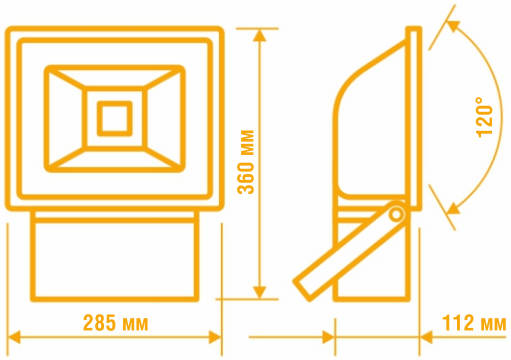

85-285 В | 80 Вт | 7200 Лм | класс А | IP не ниже 66 | -40 ... +40 °C | 5.1 кг | 3000 К 4500 К 6000 К

Прожектор Led светодиодный СДО-2 – 100 Вт

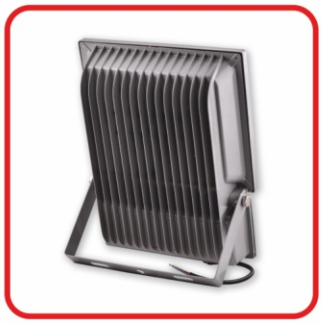

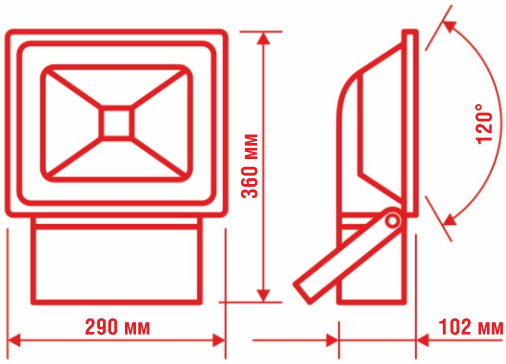

85-285 В | 100 Вт | 9000 Лм | класс А | IP не ниже 66 | °C -40 ... +40 | 5.3 кг | 3000 К 4500 К 6000 К

Прожектор Led светодиодный СДО-2 – 150 Вт

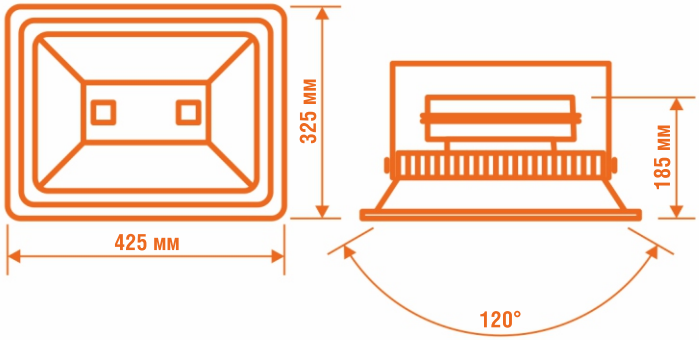

85-285 В | 150 Вт | 13500 Лм | класс А | IP не ниже 66 | °C -40 ... +40 | 8.1 кг | 3000 К 4500 К 6000 К

Прожектор Led светодиодный СДО-2 – 200 Вт

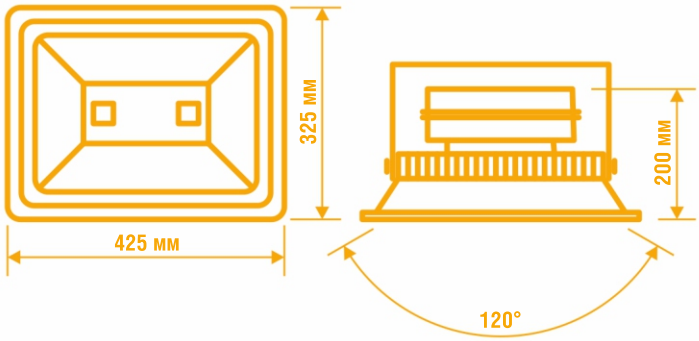

85-285 В | 200 Вт | 18000 Лм | класс А | IP не ниже 66 | °C -40 ... +40 | 8.5 кг | 3000 К 4500 К 6000 К

Прожектор Led светодиодный СДО-2 – 300 Вт

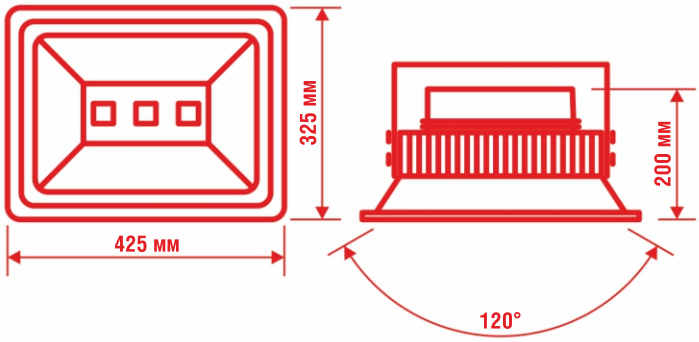

85-285 В | 300 Вт | 27000 Лм | класс А | IP не ниже 66 | °C -40 ... +40 | 8.8 кг | 3000 К 4500 К 6000 К

Прожектор Led светодиодный СДО-2 – 400 Вт

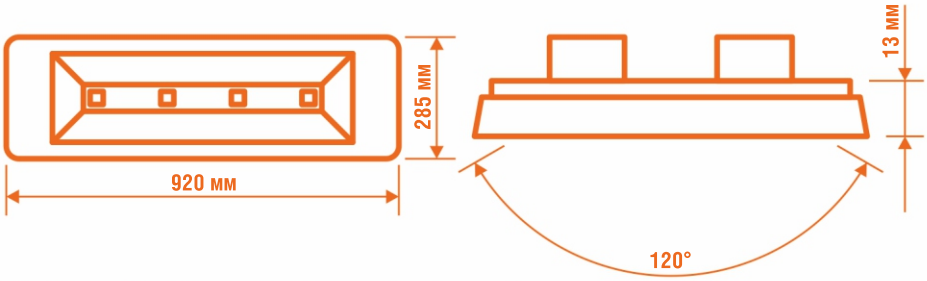

85-285 В | 400 Вт | 36000 Лм | класс А | IP не ниже 66 | °C -40 ... +40 | 12.5 кг | 3000 К 4500 К 6000 К

Прожектор Led светодиодный с датчиком движения – 10 Вт

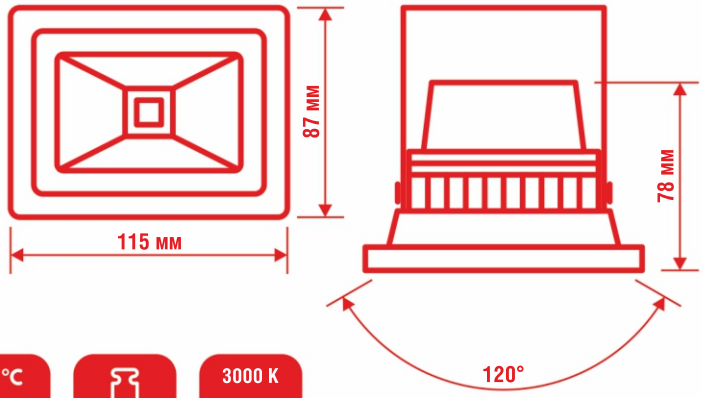

85-285 В | 10 Вт | 900 Лм | класс А | IP не ниже 66 | -40 ... +40 °C | 0.6 кг | 3000 K 4500 K 6000 K

Прожектор Led светодиодный с датчиком движения – 20 Вт

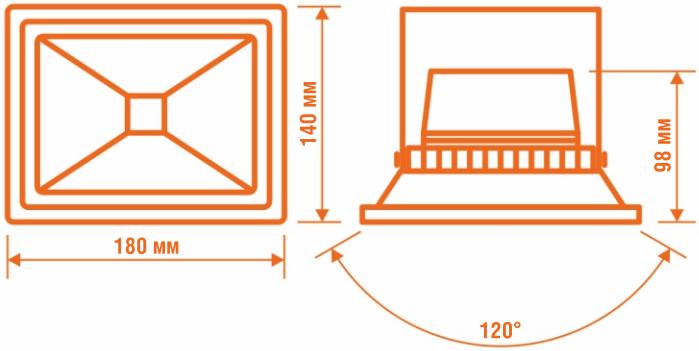

85-285 В | 20 Вт | 1800 Лм | класс А | IP не ниже 66 | -40 ... +40 °C | 1.3 кг | 3000 K 4500 K 6000 K

Прожектор Led светодиодный с датчиком движения – 30 Вт

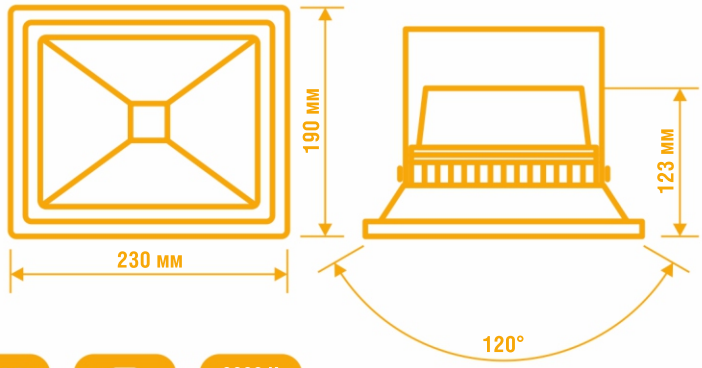

85-285 В | 30 Вт | 2700 Лм | класс А | IP не ниже 66 | -40 ... +40 °C | 1.9 кг | 3000 K 4500 K 6000 K

Прожектор Led светодиодный с датчиком движения – 50 Вт

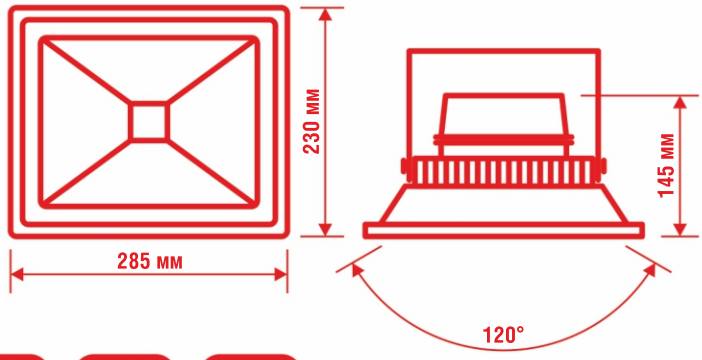

85-285 В | 50 Вт | 4500 Лм | класс А | IP не ниже 66 | -40 ... +40 °C | 2.9 кг | 3000 K 4500 K 6000 K

Прожектор Led светодиодный с датчиком движения – 70 Вт

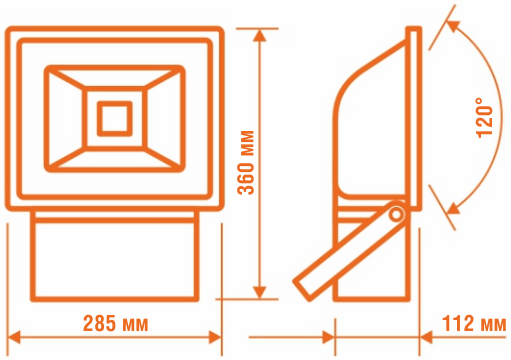

85-285 В | 70 Вт | 6300 Лм | класс А | IP не ниже 66 | -40 ... +40 °C | 5.0 кг | 3000 K 4500 K 6000 K

Прожектор Led светодиодный с датчиком движения – 80 Вт

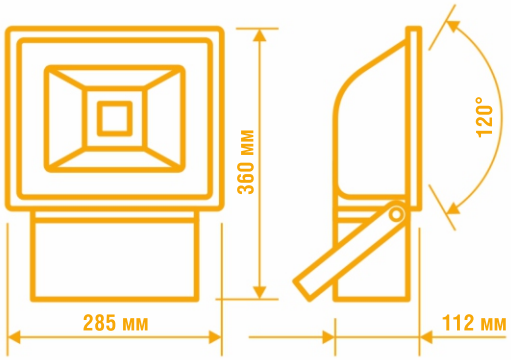

85-285 В | 80 Вт | 7200 Лм | класс А | IP не ниже 66 | -40 ... +40 °C | 5.2 кг | 3000 K 4500 K 6000 K

Прожектор Led светодиодный с датчиком движения – 100 Вт

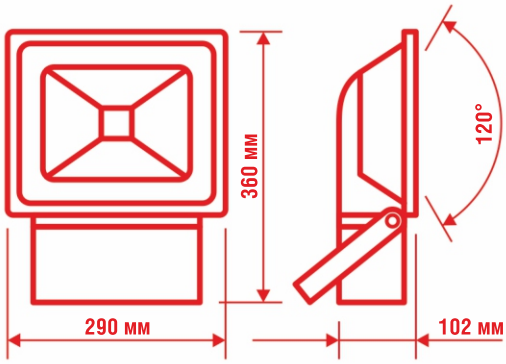

Прожектор RGB светодиодный с пультом – 10 Вт

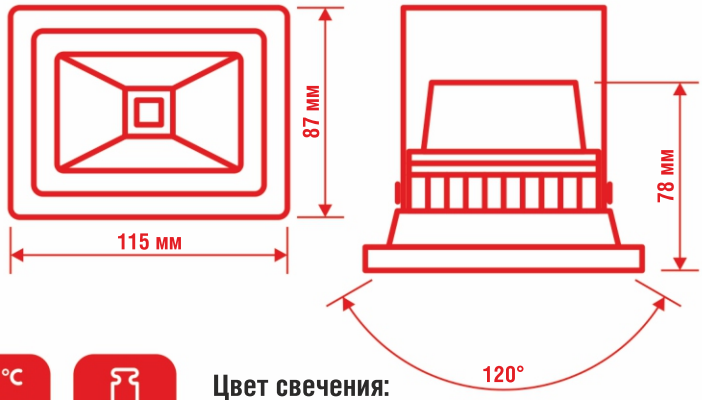

85-285 В | 10 Вт | 900 Лм | класс А | IP не ниже 65 | -40 ... +40 °C | 0.5 кг

Цвет свечения: полноцветный

Прожектор RGB светодиодный с пультом – 20 Вт

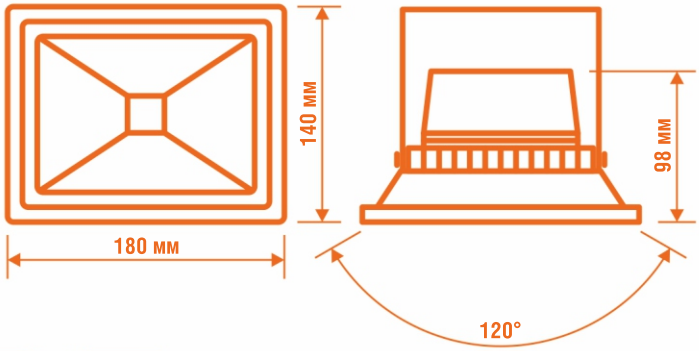

85-285 В | 20 Вт | 1800 Лм | класс А | IP не ниже 65 | -40 ... +40 °C | 1.1 кг

Цвет свечения: полноцветный

Прожектор RGB светодиодный с пультом – 30 Вт

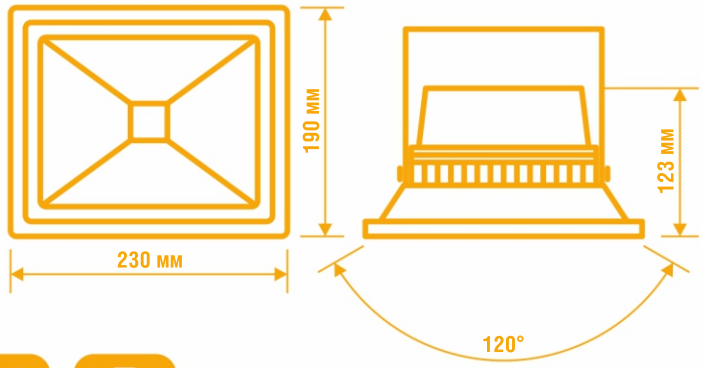

85-285 В | 30 Вт | 2700 Лм | класс А | IP не ниже 65 | -40 ... +40 °C | 1.5 кг

Цвет свечения: полноцветный

Прожектор RGB светодиодный с пультом – 50 Вт

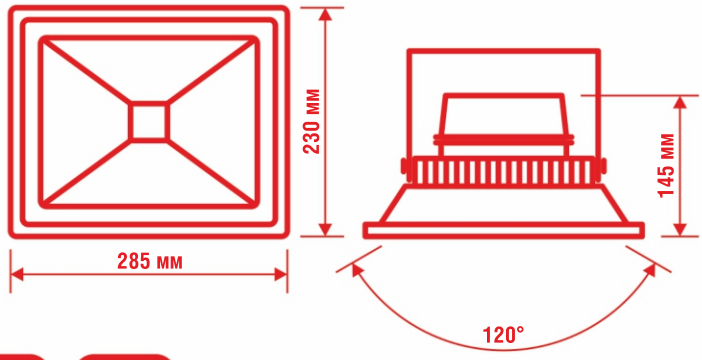

85-285 В | 50 Вт | 4500 Лм | класс А | IP не ниже 65 | °C -40 ... +40 | 2.3 кг

Цвет свечения:
полноцветный

Прожектор Led светодиодный 12, 24, 36 В – 10 Вт

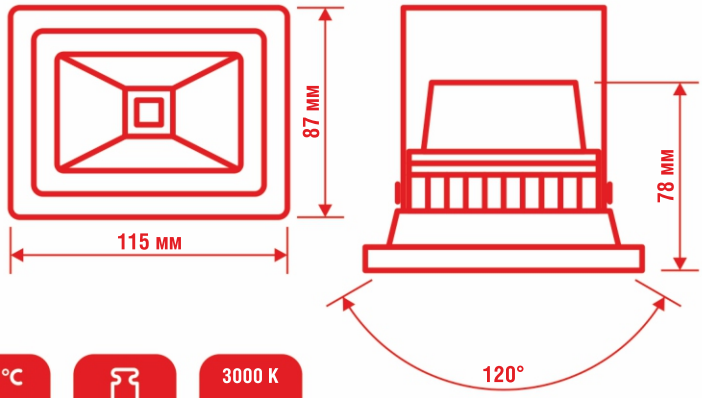

12 В
24 В
36 В

10 Вт

900 Лм

класс А

IP не ниже 66

°C -40 ... +40

0.5 кг

3000 К
4500 К
6000 К

Прожектор Led светодиодный 12, 24, 36 В – 20 Вт

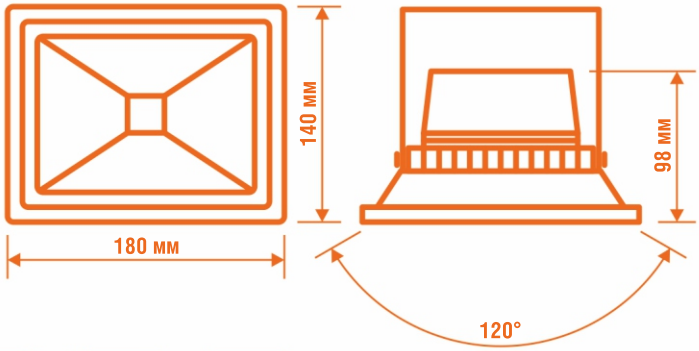

12 В
24 В
36 В

20 Вт

1800 Лм

класс А

IP не ниже 66

°C -40 ... +40

1.2 кг

3000 К
4500 К
6000 К

Прожектор Led светодиодный 12, 24, 36 В – 30 Вт

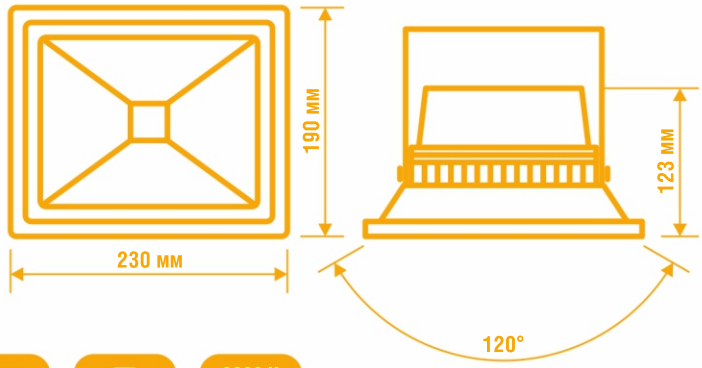

12 В
24 В
36 В

30 Вт

2700 Лм

класс А

IP не ниже 66

°C -40 ... +40

1.8 кг

3000 К
4500 К
6000 К

Прожектор Led светодиодный 12, 24, 36 В – 50 Вт

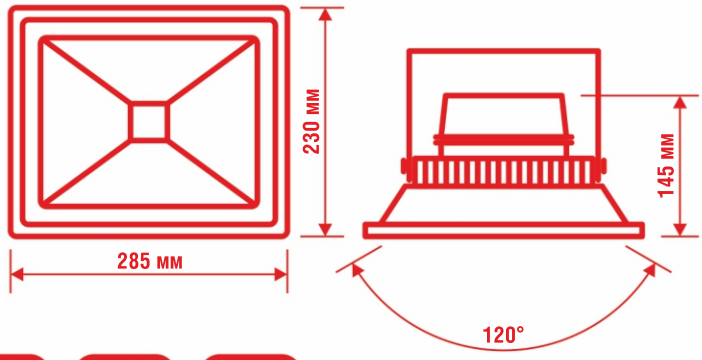

12 В
24 В
36 В

50 Вт

4500 Лм

класс А

IP
не ниже
66

°C
-40 ... +40

2.8 кг

3000 К
4500 К
6000 К

Новые

Прожекторы LED BELDEL – СДО-2

Прожектор светодиодный BELDEL СДО-2 – 10 Вт

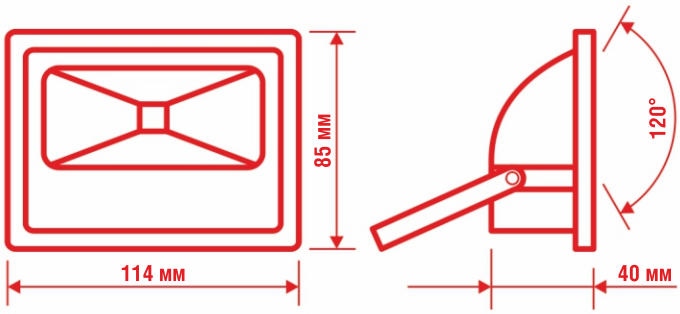

85-285 В | 10 Вт | 900 Лм | класс А | IP не ниже 65 | -30 ... +45 °C | 0.4 кг | 3000 K 4500 K 6000 K

Срок службы: 50000 часов
Гарантия: 2 года

Прожектор светодиодный BELDEL СДО-2 – 20 Вт

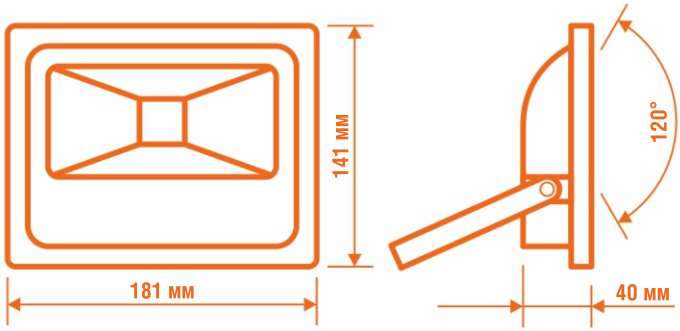

85-285 В | 20 Вт | 1800 Лм | класс А | IP не ниже 65 | -30 ... +45 °C | 0.6 кг | 3000 K 4500 K 6000 K

Срок службы: 50000 часов
Гарантия: 2 года

Прожектор светодиодный BELDEL СДО-2 – 30 Вт

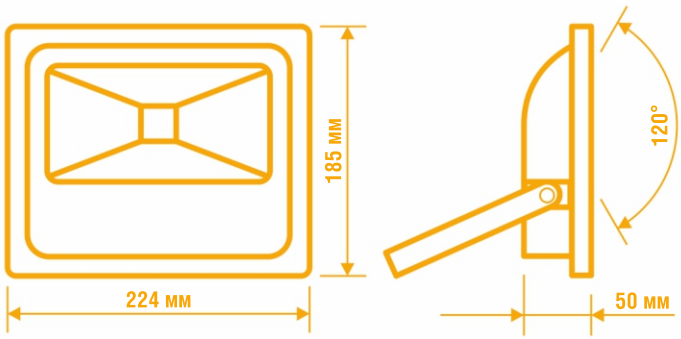

85-285 В | 30 Вт | 2700 Лм | класс А | IP не ниже 65 | -30 ... +45 °C | 1.0 кг | 3000 K 4500 K 6000 K

Срок службы: 50000 часов
Гарантия: 2 года

Новые

Прожекторы LED BELDEL – СДО-2

Прожектор светодиодный BELDEL СДО-2 – 50 Вт

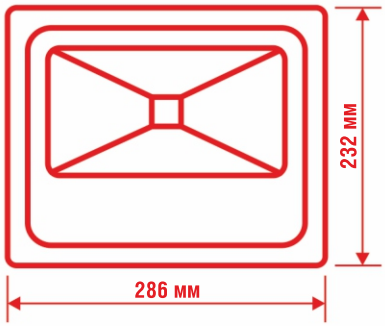

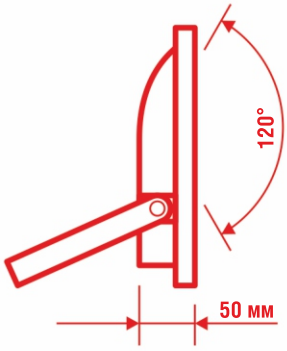

85-285 В | 50 Вт | 4500 Лм | класс А | IP не ниже 65 | °C -30 ... +45 | 1.6 кг | 3000 K 4500 K 6000 K

Срок службы: 50000 часов
Гарантия: 2 года

Новые

Прожекторы LED BELDEL премиум

Прожектор премиум LED BELDEL black – 10 Вт

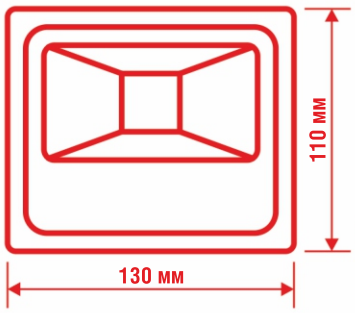

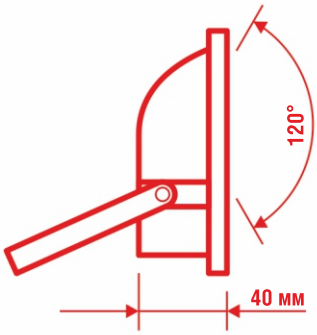

85-285 В | 10 Вт | 1000 Лм | класс А | IP не ниже 65 | °C -45 ... +60 | 0.4 кг | 3000 K 4500 K 6000 K

Срок службы: 50000 часов
Гарантия: 3 года

Прожектор премиум LED BELDEL black – 20 Вт

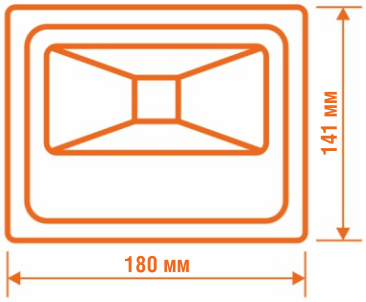

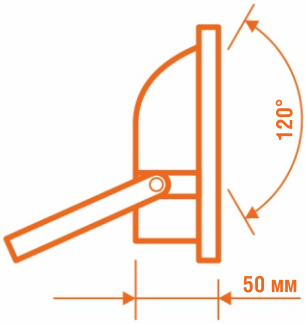

85-285 В | 20 Вт | 2000 Лм | класс А | IP не ниже 65 | °C -45 ... +60 | 1.1 кг | 3000 K 4500 K 6000 K

Срок службы: 50000 часов
Гарантия: 3 года

Прожектор премиум LED BELDEL black – 30 Вт

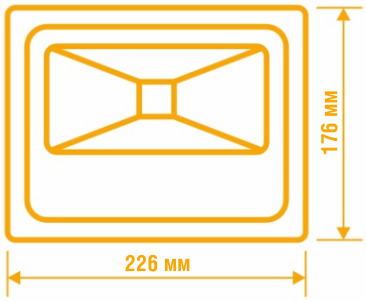

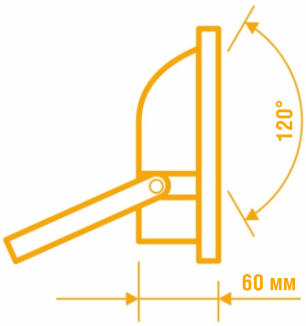

85-285 В | 30 Вт | 3000 Лм | класс А | IP не ниже 65 | °C -45 ... +60 | 1.5 кг | 3000 K 4500 K 6000 K

Срок службы: 50000 часов
Гарантия: 3 года

Новые

Прожекторы LED BELDEL премиум

Прожектор премиум LED BELDEL black – 50 Вт

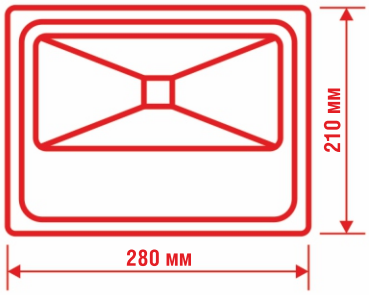

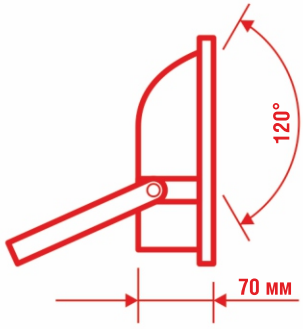

85-285 В | 50 Вт | 5000 Лм | класс А | IP не ниже 65 | °C -45 ... +60 | 2.2 кг | 3000 K 4500 K 6000 K

Срок службы: 50000 часов
Гарантия: 3 года

Прожектор премиум LED BELDEL black – 100 Вт

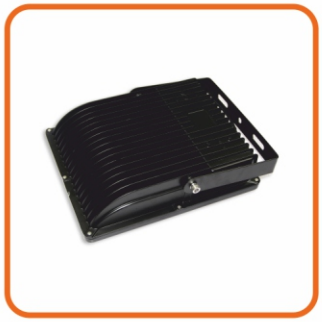

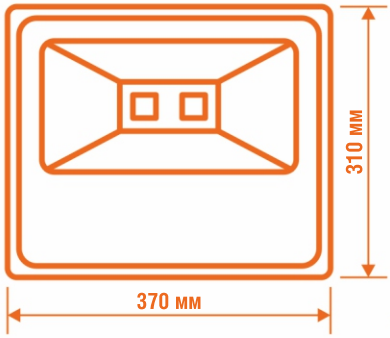

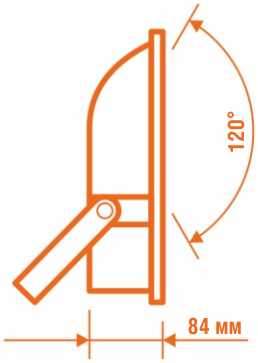

85-285 В | 100 Вт | 10000 Лм | класс А | IP не ниже 65 | °C -45 ... +60 | 4.8 кг | 3000 K 4500 K 6000 K

Срок службы: 50000 часов
Гарантия: 3 года

Прожектор премиум LED BELDEL black – 200 Вт

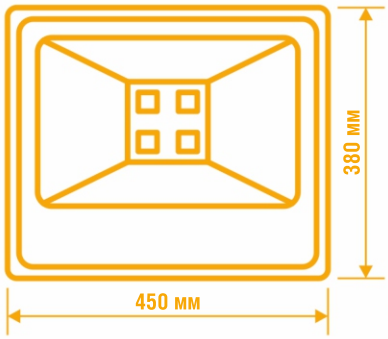

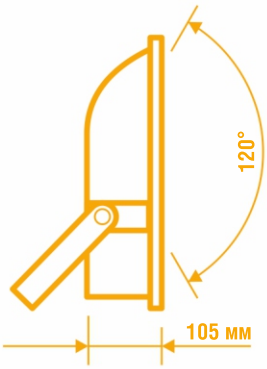

85-285 В | 200 Вт | 20000 Лм | класс А | IP не ниже 65 | °C -45 ... +60 | 8.8 кг | 3000 K 4500 K 6000 K

Срок службы: 50000 часов
Гарантия: 3 года

Новые

Прожекторы LED BELDEL премиум с линзами

Прожектор премиум LED BELDEL с линзой – 50 Вт

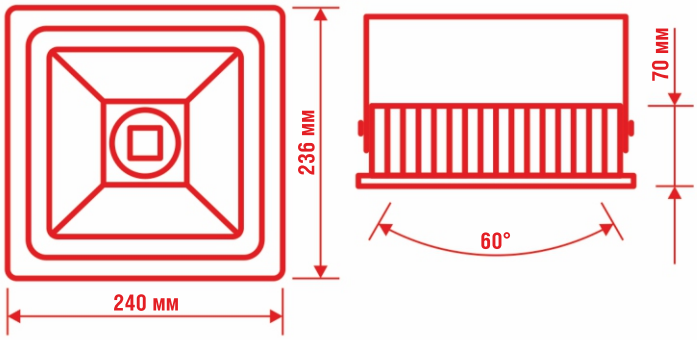

85-285 В | 50 Вт | 5500 Лм | класс А | IP не ниже 65 | -45 ... +60 °C | 2.7 кг | 3000 K 4500 K 6000 K

Срок службы: 50000 часов
Гарантия: 3 года

Прожектор премиум LED BELDEL с линзой – 100 Вт

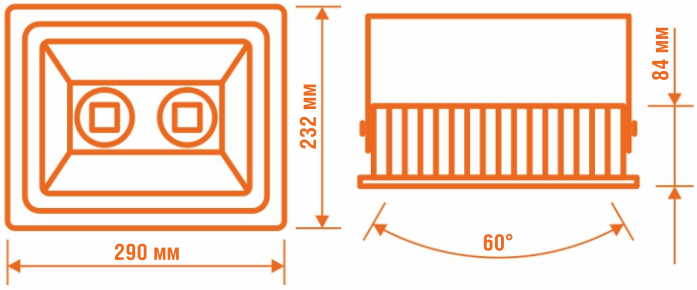

85-285 В | 100 Вт | 11000 Лм | класс А | IP не ниже 65 | -45 ... +60 °C | 5.8 кг | 3000 K 4500 K 6000 K

Срок службы: 50000 часов
Гарантия: 3 года

Прожектор премиум LED BELDEL с линзой – 150 Вт

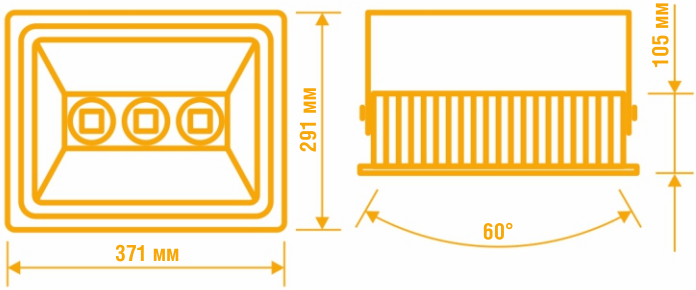

85-285 В | 150 Вт | 16500 Лм | класс А | IP не ниже 65 | -45 ... +60 °C | 10.3 кг | 3000 K 4500 K 6000 K

Срок службы: 50000 часов
Гарантия: 3 года

ООО "БЕЛДЕЛ-ГРУПП"
тел.: 8-495-999-04-78
e-mail: director@beldel-group.ru
web: beldel-group.ru